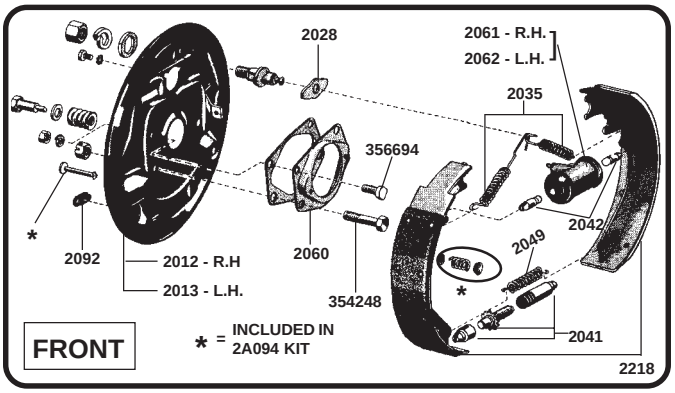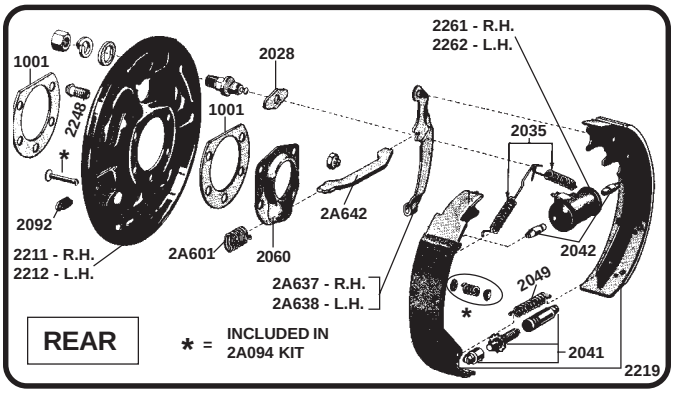2154
2140
2276
2154
2780
33798
34941
352358
2786
2788
73931
2858
2853
2859
34806
33798
2857
2804
2269
2061-R.H.
2062-L.H.
2149
2078
2261-R.H.
2262-L.H.
2269
358349
20326
2269
2814
31519
2244
2282
2282
2149
2074
20391
34808
2269
20326
2269
2814
2078
2244
2814
2A635
357331
2269
2150
2149
2269
2075
2149
2814
2078
2269
13480
2269
354446
2269
2853
2814
2A635
33923
34443
2628
2A602
2A605
2091
7523
2853